E450A

Canastilla Telescópica Articulada Eléctrica

ESPECIFICACIONES

Rendimiento

- **Altura de trabajo:** 15.72 m
- **Alcance horizontal:** 7.69 m
- **Altura de articulación:** 7.49 m
- **Giro:** 360 grados (no continuo)
- **Capacidad de la plataforma sin restricción:** 230 kg
- **Sistema**: Eléctrico
- **Giro de la plataforma:** Hidráulico de 180 grados
- **Peso:** 5940 kg
- **Máx. Presión sobre el suelo:** 4.5 kg/cm^2
- **Velocidad de traslación:** 5.2 km/h
- **Pendiente superable:** 30 %
- **Inclinación máxima:** 5 grados
- **Radio de giro interior:** 0.61 m
- **Radio de giro exterior:** 3.15 m

JLG GROUND SUPPORT SERVICE PROVIDER

Encuentra el elevador de personal JLG que tu empresa necesita, en Eskala México ofrecemos diferentes modelos y tipos de **plataformas y canastillas JLG**, para el alcance óptimo y seguro de trabajos en alturas. Somos proveedores especializados con amplia experiencia en la venta a nivel nacional y la renta en la zona del bajío de elevadores de personal JLG. Además, contamos con refacciones, **accesorios para plataformas JLG** y **mantenimiento para plataformas JLG.**

ventas@elevadordepersonaljlg.com

Dimensiones

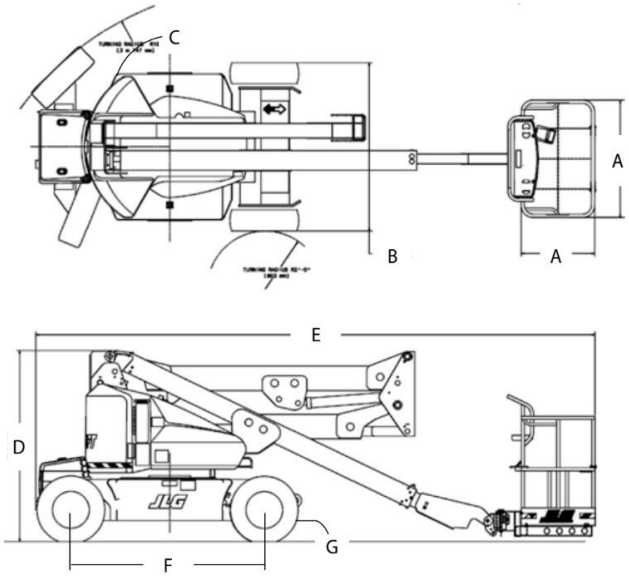

A.	Tamaño de la canastilla	0.76 m x 1.52 m
B.	Ancho de la plataforma	1.75 m
C.	Balance trasero	Cero
D.	Altura de la plataforma plegada	1.99 m
E.	Longitud de la plataforma plegada	5.82 m
F.	Distancia entre ejes	2.01 m
G.	Altura libre al suelo	0.20 m

Diagrama

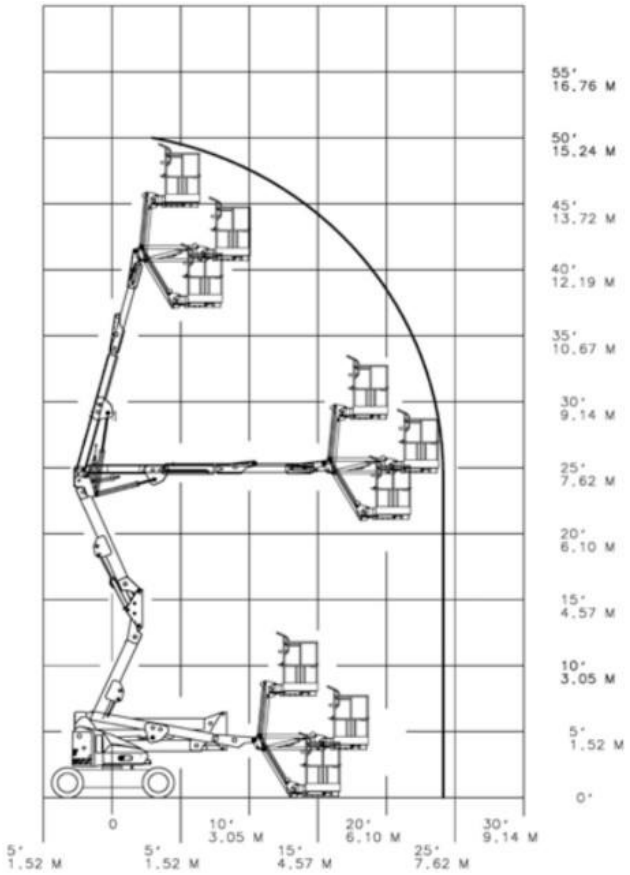

Solicita más información sobre el modelo E450A

JLG GROUND SUPPORT SERVICE PROVIDER

Encuentra el elevador de personal JLG que tu empresa necesita, en Eskala México ofrecemos diferentes modelos y tipos de **plataformas y canastillas JLG**, para el alcance óptimo y seguro de trabajos en alturas. Somos proveedores especializados con amplia experiencia en la venta a nivel nacional y la renta en la zona del bajío de elevadores de personal JLG. Además, contamos con refacciones, **accesorios para plataformas JLG** y **mantenimiento para plataformas JLG.**

ventas@elevadordepersonaljlg.com